ΔΙΑΜΕΡΙΣΜΑ ΠΕΙΡΑΙΩΣ
ΥΠΗΡΕΣΙΑ ΠΟΛΕΟΔΟΜΙΑΣ
ΠΕΡΙΟΧΗ: ΒΟΥΛΑ
ΑΙΤΗΣΙΣ κ. ΔΗΜ. ΑΘΑΝΑΣΙΟΥ
ΕΚΘΕΣΙΣ ΥΠ' ΑΡΙΘ. 4324/75

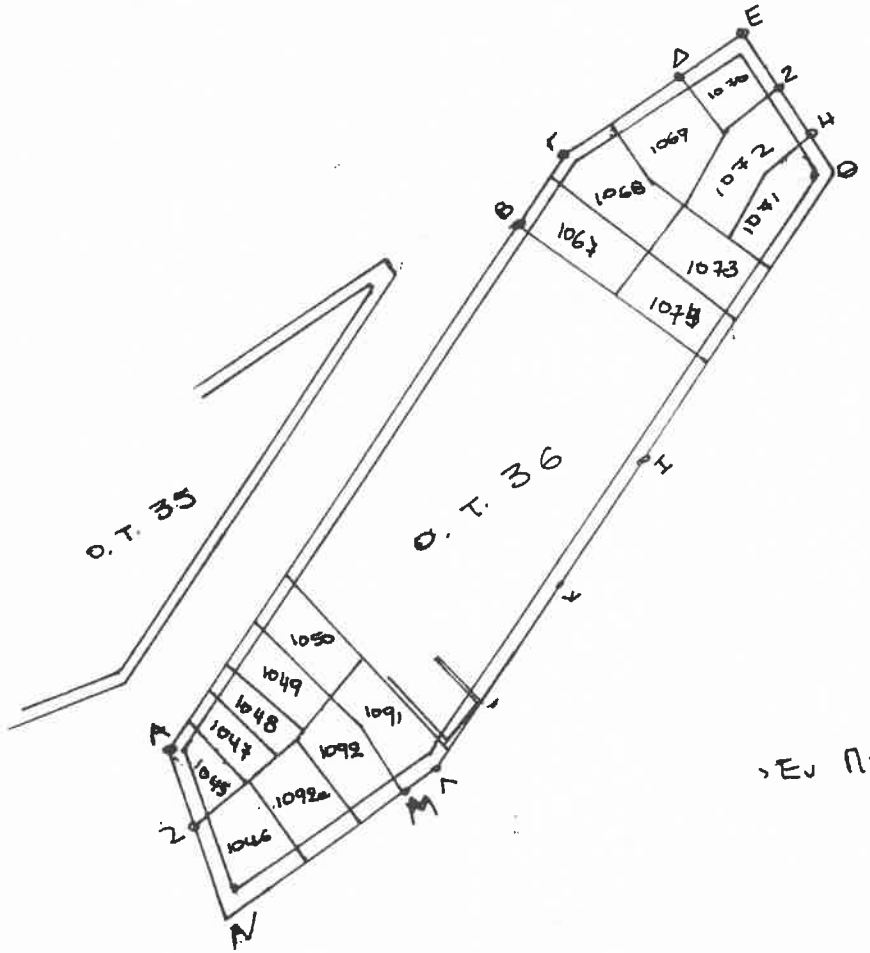

ματος διανομῆς Βούλας του Υπουργείου Γεωργίας.

Ἡ ρυμοτομική γραμμή ΑΒΓ ὁρίζεται ἐκ τῶν ὁροσήμων ΑΒΓ. Αἱ ρυμοτομικαί γραμμαί ΓΔΕ καί ΕΖΗΘ ὁρίζεται ἐκ τῶν ὁροσήμων Γ,Δ,Ε καί Ε,Ζ,Η ἀντιστοίχως. Ἀπόστασις ΕΘ=42.00μ. Ἡ ρυμοτομική γραμμή ΑΖΝ ὁρίζεται ἐκ τῶν ὁροσήμων Α καί Ζ. Ἀπόστασις ΑΝ=32.63μ. Ἡ ρυμοτομική γραμμή ΝΜΓ ὁρίζεται ἐκ τοῦ Ν καί ἐκ τῶν ὁροσήμων Λ,Μ. Ἡ ρυμοτομική γραμμή ΛΚΙΘ ὁρίζεται ἐκ τοῦ Θ καί ἐκ τῶν ὁροσήμων Λ,Κ,Ι.

ΕΘΕΩΡΗΘΗ

Ἐν Πειραιεῖ τῇ 14-5-75
Η ΣΥΝΤΑΞΑΣΑ

Ἐν Πειραιεῖ τῇ 14-5-75
Ο ΠΡΟΪΣΤΑΜΕΝΟΣ Α' ΤΜΗΜ

ΘΕΟΔΩΡΟΣ Γ. ΧΡΟΝΗΣ
ΕΠΙΘΕΩΡΗΤΗΣ Δ.Ε.
2ου β.